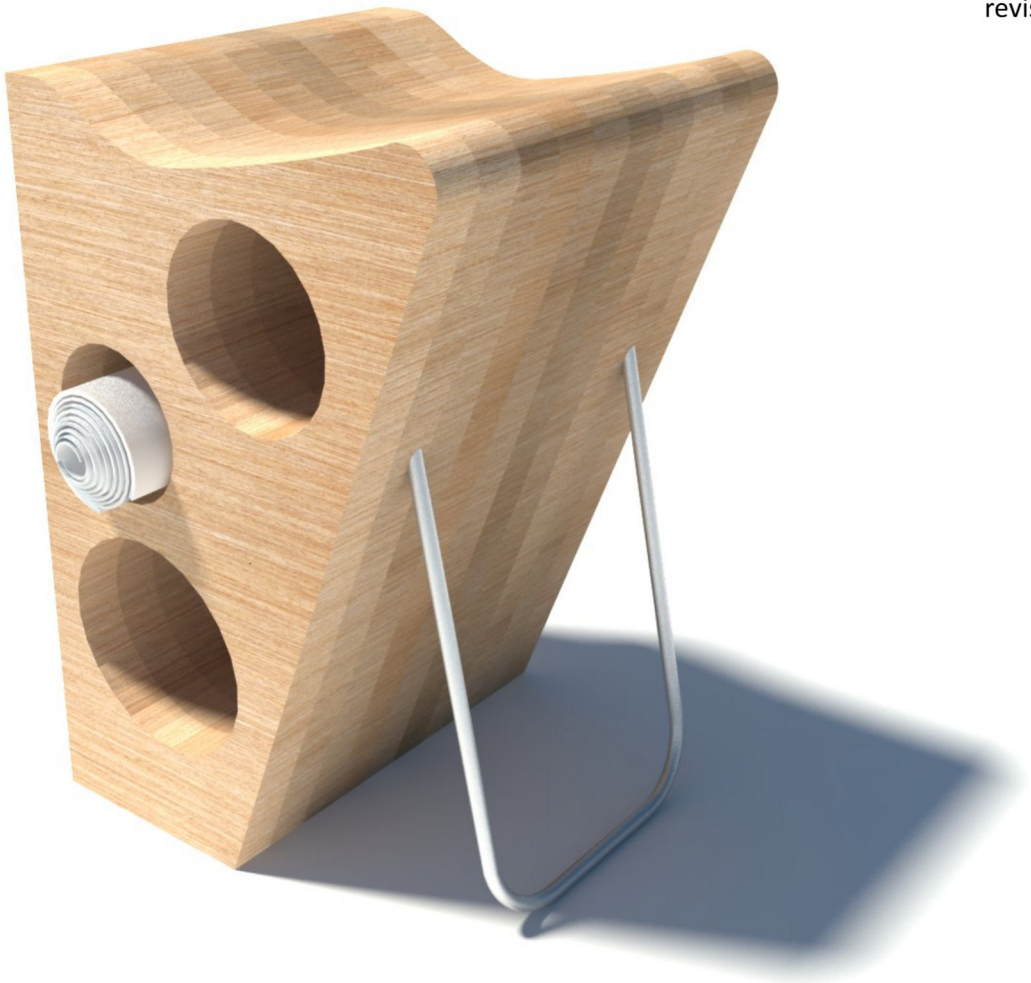

Un taburete moderno, divertido y sencillo, que también funciona como revistero.

HOLES

Para este proyecto nos centramos en un diseño moderno de líneas simples pero sin perder comodidad y funcionalidad, y en una pieza con una producción y un montaje sencillos así como económicos, sin muchas piezas que encajar y sin múlltiples tornillos o anclajes. Es así como nace el taburete ¨hOles¨, una pieza simple, divertida y muy versátil, que puede encajar en diferentes ambientes. Se trata de un diseño resuelto en una sola pieza de madera laminada encolada. Pieza de madera que contiene tres agujeros cilíndricos de diferentes tamaños que sirven de soporte para revistas, periódicos ..., y que tiene un asiento ergonómico, lleno de curvas que continúan las ondulaciones del cuerpo humano mimetizándose con ellas. De esta manera, el resultado es un taburete que se adapta al cuerpo de la persona que se sienta en él, brindando el apoyo justo y necesario para que se sienta cómodo.

HOLES

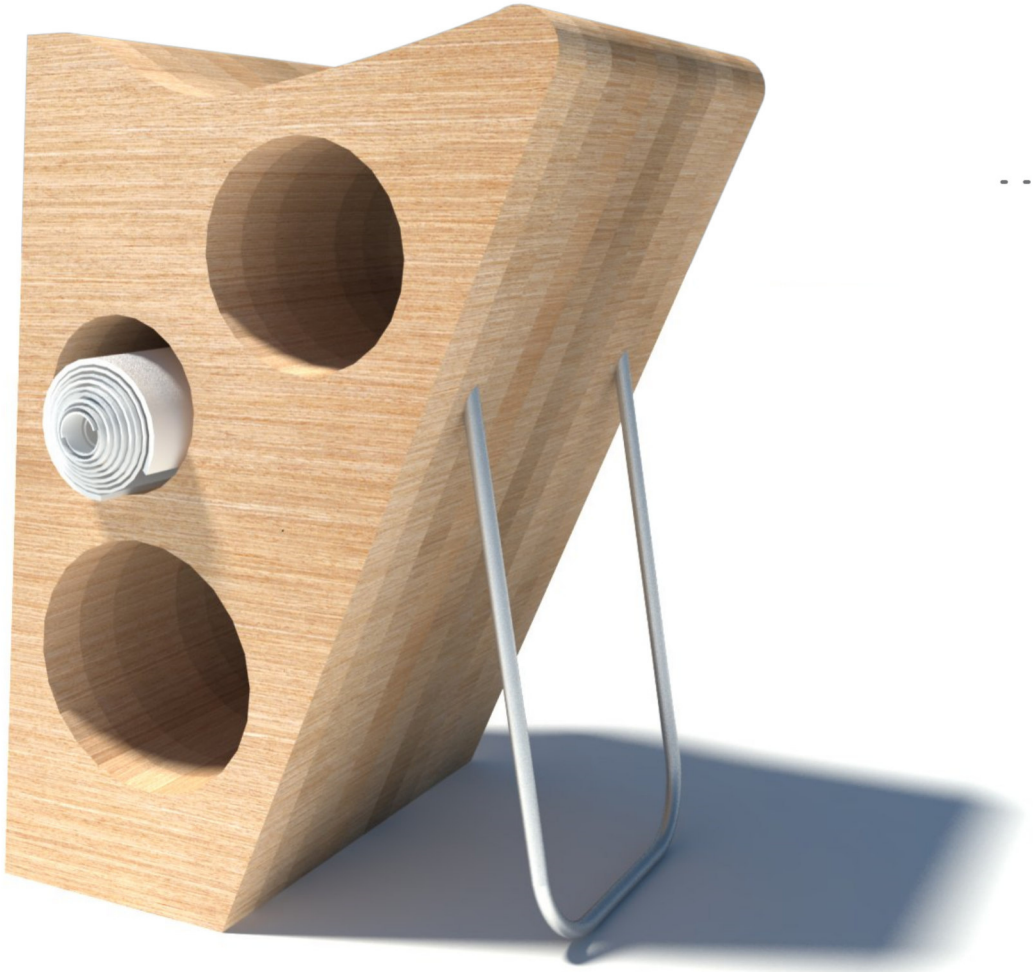

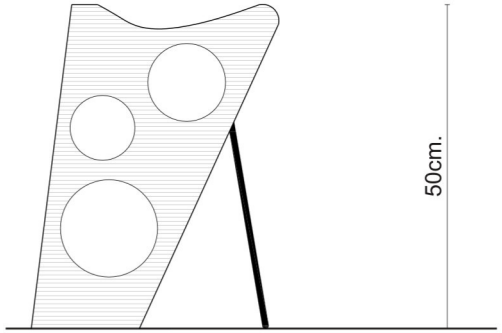

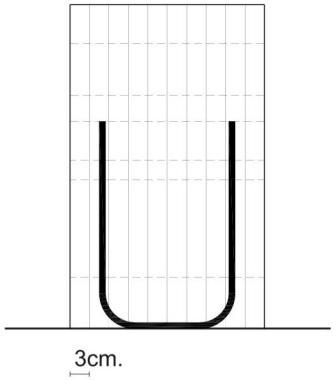

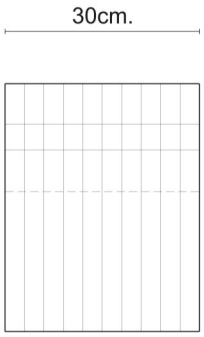

0 50cm.

HOLES

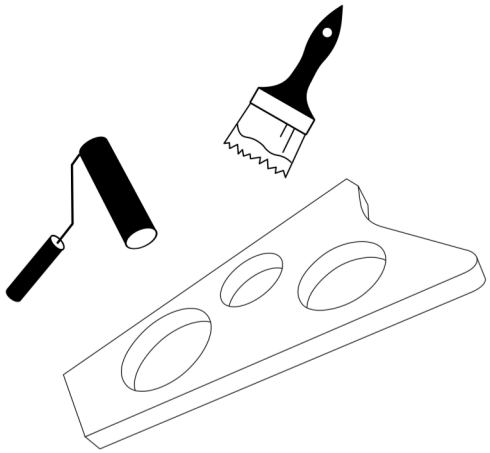

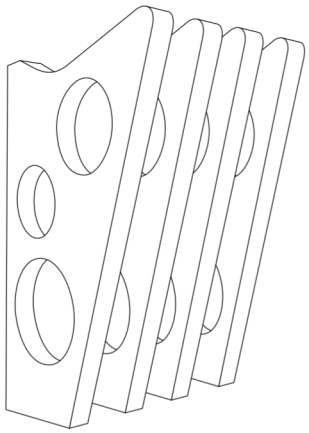

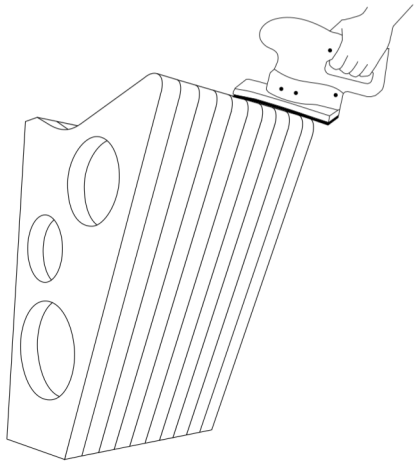

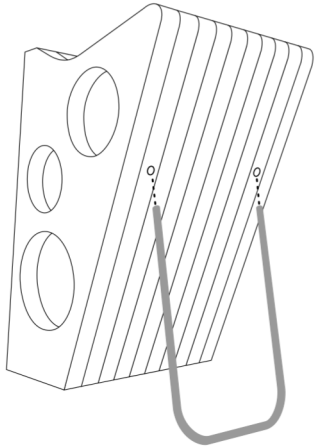

Materiales utilizados: para el asiento se puede reciclar madera de desperdicio o restos de la producción de otros muebles. O podemos usar madera ecológica construida con una mezcla de virutas (por ejemplo, arroz) y materiales plásticos reciclados, o madera certificada procedente de bosques gestionados de manera sostenible, con el fin de producir un mueble sostenible que tenga un menor impacto ambiental. Para reforzar el sistema estructural del taburete, colocamos una horquilla de acero inoxidable que sale directamente de la pieza de madera y se apoya en el piso sobre el que se coloca.

Para la producción del taburete, realizamos con el corte en sierra una plancha de madera ¨tipo¨de 3 cm. de espesor que se utilizará como plantilla para ejecutar 10 planchas idénticas que pueden ser de variadas especies de madera, colores o texturas creando un espectro de colores. Al apilar y contrastar las diferentes planchas de madera se resaltan los colores y texturas de cada una, reflejando la belleza de la madera.

Posteriormente, estas 10 planchas se pegan con un adhesivo extrafuerte aplicado con brocha o rodillo, creando un único volumen que se corresponde a la pieza de madera. Pieza de madera que habrá que lijar para alisar y suavizar la superfcie, y porteriormente aplicar sellador y laca.

Finalmente, con una barra de acero inoxidable de 1 cm. de diámetro se hace una horquilla que irá empotrada directamente en la pieza de madera con un adhesivo de contacto de alto rendimiento especial para unir madera y acero inoxidable, y que ayudará a estabilizar nuestro taburete ¨hOles¨.

Un proceso de producción y montaje simple y económico, sin muchas piezas que encajar ni pegar.

hOLES

PLANCHA ¨TIPO¨

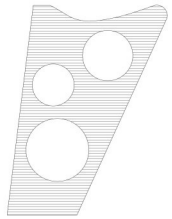

+

10 PLANCHAS IDÉNTICAS

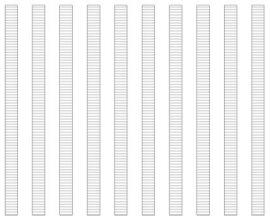

+

HORQUILLA DE ACERO

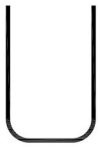

El coste de las planchas variará en función de la madera que se escoja. Si nos decidimos por el roble:

10 planchas madera roble	60 €
Pegamento para encolar las planchas	5 €
Barra de acero inoxidable	1 €
Mano de obra	8 €/h

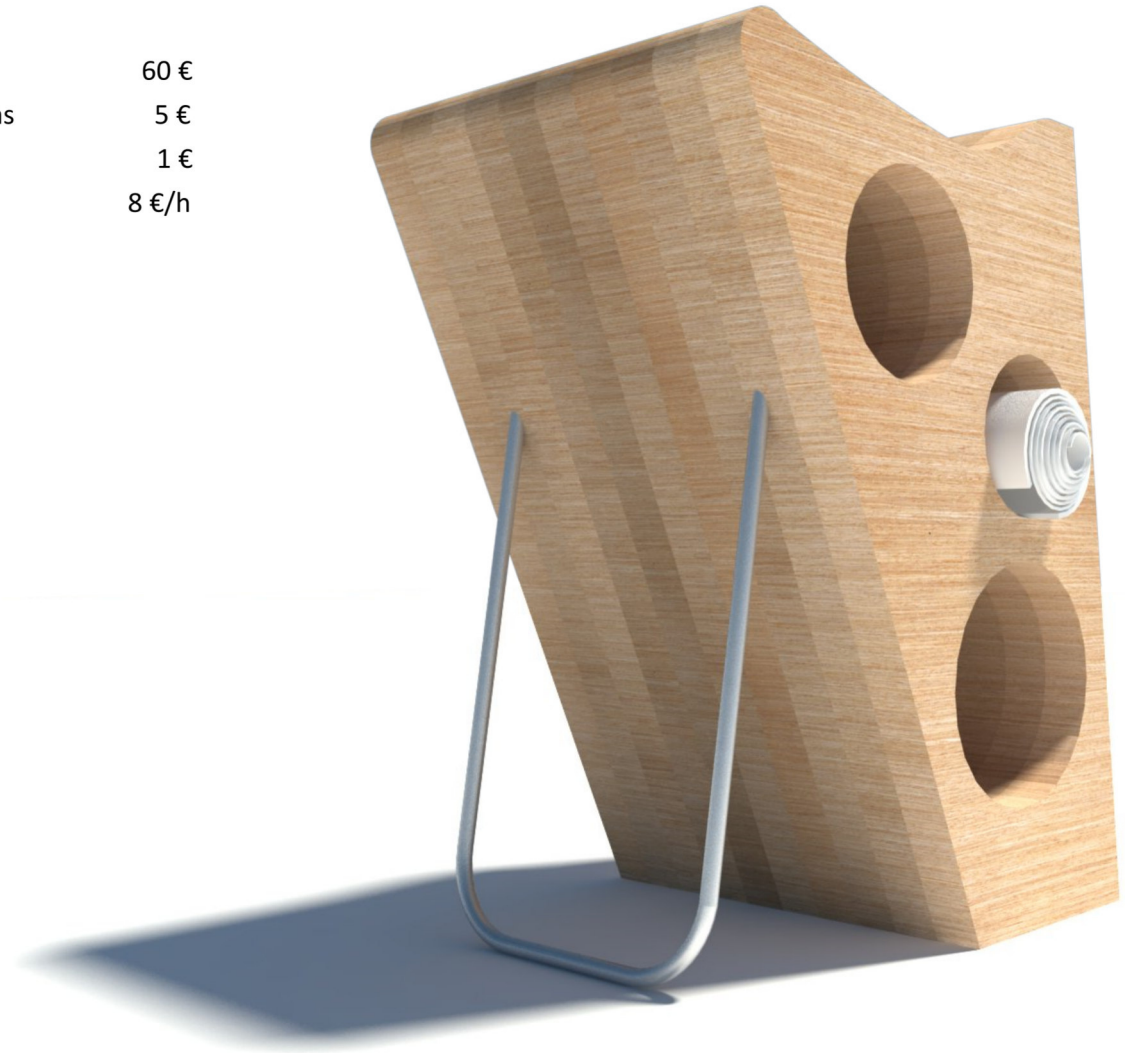

HOLES

HOLES es un taburete sencillo, divertido y muy versátil que se puede integrar en diferentes ambientes.