memoria

25 CETEM DESIGN AWARD ⬡ PROYECTO: MIEL

CETEM Centro Tecnológico del Mueble y la Madera de la Región de Murcia

Descripción conceptual

Un hexágono, como figura geométrica, se construye a partir de la división de una circunferencia en seis porciones. Seis porciones que definen tres direcciones: 0º, 120º y 240º. Si apoyamos un hexágono sobre otro con sus aristas en contacto el sistema crecerá hacia estas tres direcciones (1).

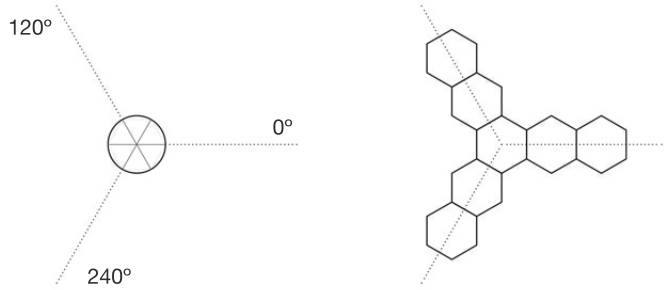

(1)

El proyecto se sirve de las características intrínsecas del hexágono para crear distintas situaciones a partir de un objeto hexagonal. El primer objeto es un taburete: una estructura de acero que da soporte a una base de madera hexagonal (1). Si unimos tres taburetes construiremos una mesa (2). Si, en cambio, seguimos sumando taburetes linealmente obtendremos un banco (3). A partir de la suma de taburetes obtenemos tantas agrupaciones como queramos imaginar. Como si rellenáramos de miel un panal de abejas. Una vez acabado el juego, los taburetes se recogen apilando uno sobre otro (4).

(2)

(3)

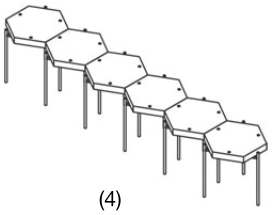

(4)

(5)

La estructura de acero proporciona estabilidad con secciones reducidas (1-1.5cm), aprovechando la resistencia del material. El acabado de la estructura de soporte se realiza con pintura de color amarillo miel (RAL 1005). El asiento se realiza en madera de pino de 5cm procedente de explotaciones sostenibles y con certificación FSC. Se une a la estructura mediante abrazaderas de acero inoxidable atornilladas al asiento. La madera se deja con un acabado natural con cera o aceites. En la parte inferior de las patas metálicas se inserta una goma antideslizante

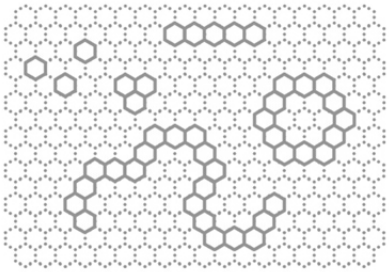

Descripción técnica

Geometría Asiento

Alzado

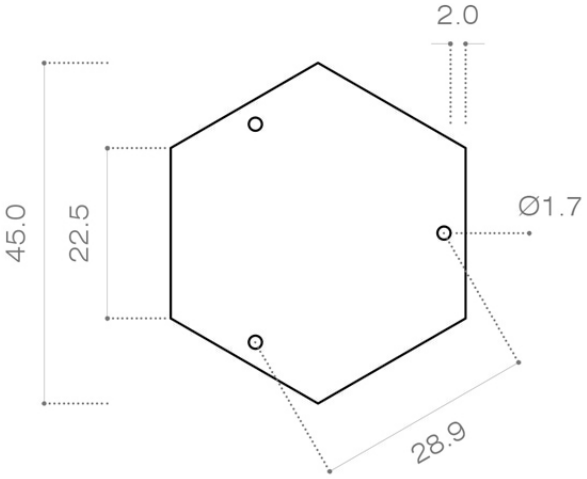

Geometría Estructura

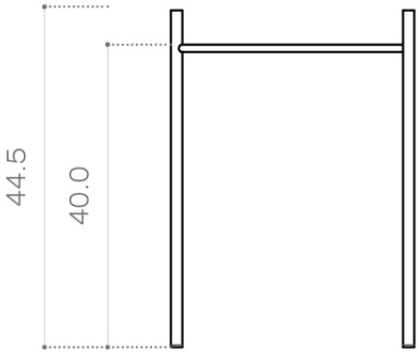

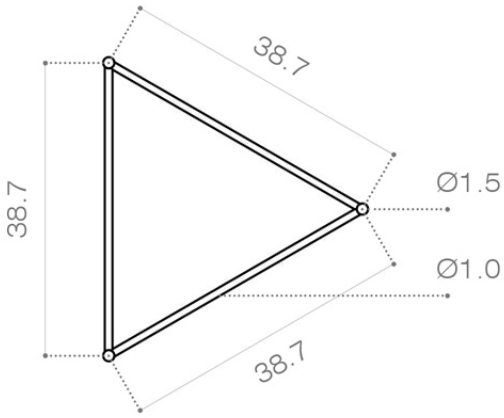

Construcción

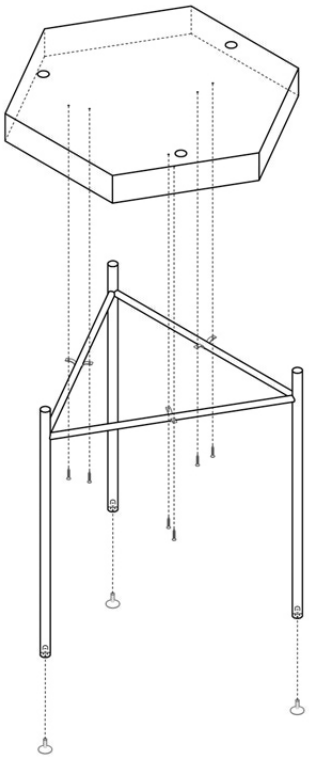

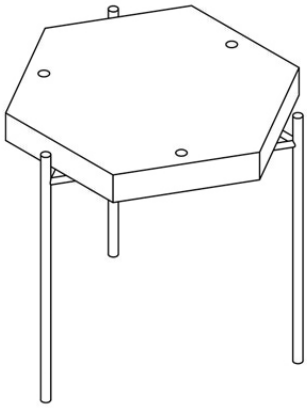

Mediciones y presupuesto

Se elabora el siguiente presupuesto a partir de la definición del mueble con precios de mercado, sin incluir el beneficio industrial y otros gastos. Por lo tanto, el precio final de 307.05€ es orientativo

ELEMENTO	MEDIDAS	MATERIAL	ACABADO	PRECIO UNITARIO	CANTIDAD	PRECIO TOTAL
Asiento hexagonal	45.0 x 45.0 x 5.0 cm	Madera de pino (1)	Cera / Aceite natural	50 € / unidad (2)	1	50.00 €
Estructura	38.7 x 38.7 cm	Acero inoxidable	Pintura RAL 1005	100 € / unidad	1	100.00 €
Abrazadera	4.0 x 0.6 cm	Acero inoxidable	Pintura RAL 1005	5 € / unidad	3	15.00 €
Tornillo	2.0 cm	Acero	-	1 € / unidad	6	6.00 €
						171.00 €

(1) Se recomienda certificado de explotación de proximidad y cultivo con sistemas sostenibles y con sellos de explotación responsable
(2) Incluido corte y acabado